ՀԻՄՆԱԿԱՆ ԷԼ ԼՐԱԿԱԶՄԻ ԱՇԽԱՏԱՆՔԱՅԻՆ ԳԾԱԳՐԵՐԻ ԱՄՓՈՓԱԳԻՐ

ԹԵՐԹ	ԱՆՎԱՆՈՒՄԸ	ԾԱՆՈԹՈՒԹՅՈՒՆ
1	Ընդհանուր տվյալներ	
2	Մասնագրեր	
3	Ցանցի հաշվարկային - մոնտաժային սխեմա /Վ-1 վահան/	
4	Էլեկտրական լուսավորություն: Առաջին հարկի հատակագիծ Մ1:100	
5	Վարդակների ցանց: Առաջին հարկի հատակագիծ Մ1:100	

ՎԿԱՅԱԿՈՉՎՈՂ ՓԱՍՏԱԹՂԹԵՐԻ ԱՄՓՈՓԱԳԻՐ

ՆՇԱՆԱԿՈՒՄ	ԱՆՎԱՆՈՒՄԸ	ԾԱՆՈԹՈՒԹՅՈՒՆ
ՊՍԷ 2008 7-րդ հրատարակչություն	Էլեկտրասարքավորումների տեղակայման կանոնները	
5.407-11-A174	ԷԼեկտրական կայանքների հողակցում եվ զրոյացում	
СНиП ||-4-79	Բնական և էլեկտրական լուսավորություն	
СНиП 3.05.06 - 85	էլեկտրատեխնիկական սարքավորումներ	
1.105.03	Մինչև 10 կՎ լարման մալուխների անցկացումը խրամուղով	

Ն Ա Խ Ա Գ Ծ Ի Հ Ի Մ Ն Ա Կ Ա Ն Ց Ո Ւ Ց Ա Ն Ի Շ Ն Ե Ր

ՀԱՇՎԱՐԿԱՅԻՆ ԲԵՌՆՎԱԾՔ, կՎտ						ՏԵՂԱԿԱՅՎԱԾ ՀՁ.		ՀԶՈՐՈՒԹՅԱՆ ԲՆԱԿԱՆ ԳՈՐԾԱԿԻՑ COS φ	ԷԼ.ԷՆԵՐԳԻԱՅԻ ՏԱՐԵԿԱՆ ԾԱԽՍ (հազ. կՎտ)
ՍՊԱՌԻՉՆԵՐԻ ԿԱՏԵԳՈՐԻԱ			ԸՆԴԱՄԵՆԸ	ԱՅԴ ԹՎՈՒՄ		ԸՆԴԱՄԵՆԸ	ՈՒԺ.ՍԱՐՔԱՎՈՐՈՒՄ		
I	II	III		ՕԴԱՓՈԽ.	ԷԼ.ՋԵՐՄ.		ԷԼ.ԼՈՒՍԱՎՈՐՈՒԹՅՈՒՆ		
-	-	10.0	10.0	-	-	11.0	$\frac{10.1}{0.9}$	0.9	30.0

Ը Ն Դ Հ Ա Ն Ո Ւ Ր Տ Վ Յ Ա Լ Ն Ե Ր

Գծագրերը մշակված են համաձայն ճարտարապետական շինարարական գծագրերի:Նախագծում նախատեսված է ներքին աշխատանքային լուսավորություն: Ներքին էլեկտրամատակարարումն իրականացվում է հարկի նախագծվող վահանակից: Լույսի աղբյուր հանդիսանում են LED լամպերով լուսատուները: Սենյակներում ընդհանուր լուսավորության համար նախատեսված է լուսատուների տեղական կառավարում: Անջատիչները և խրոցակային վարդակները տեղադրվում 0.8մ, ջրատաքացուցիչների էլեկտրասնուցման վարդակը՝ 1.5մ բարձրության վրա: Լուսավորության և խրոցակային վարդակների ցանցը անցկացվում է պղնձե մալուխով, լուսավորության ցանցը 3x1.5մմ^2 հատվածքի, վարդակների մագիստրալ ցանցը մինչև ճյուղավորման տուփ 3x4մմ^2, իսկ տուփից դեպի վարդակներ 3x2.5մմ^2: Ներքին էլեկտրամատակարարման ցանցը իրականացվում է 3 լարանոց (L,N,PE): Ցանցի մոնտաժը իրականացվում է գաջի սվաղի տակով: Նախագծվող տարածքում իրականացվում է պոտենցիալների հավասարեցման համակարգ: Ներանցումային բաշխիչ վահանի մեջ տեղադրվում է գլխավոր հողանցման հաղորդաթիթեղ (ԳՀՀ),որն էլ հողանցվում է արտաքին կոնտուրով: Գլխավոր հողանցման հաղորդաթիթեղին միացվում են շենքի առկա ե/բ կոնստրուկցիաների մետաղական ամրանները, կոմունիկացիաների մետաղական խողովակները, օդատարները:

Արտաքին էլեկտրամատակարարումը կիրականացվի տեխնիկական պայման ձեռք բերելուց հետո: Բոլոր էլեկտրամոնտաժային աշխատանքները կատարել համապատասխան գործող ՊՍԷ- 7-րդ հրատարակչություն:

ՊԱՅՄԱՆԱԿԱՆ ՆՇԱՆՆԵՐ

Ներանցումային վահան

Լուսավորության վահանակ

LED 27 — Լուսատու LED 27

LED-10 — Լուսատու LED 10Վտ

Անջատիչ երկտակ

Անջատիչ միատակ

10Ա — Խրոցակային վարդակ երրորդ հողանցման հպակով, 220Վ,10Ա

Փոփ. Աշխ.Ք.	Թերթ	Փա.№	Ստորագ.	Ամս.	Տիպային զրուցարանի կառուցման աշխատանքային նախագիծ ՀՀ ԱՐԱԳԱԾՈՏՆԻ ՄԱՐԶ, ԱՇՏԱՐԱԿ ՀԱՄԱՅՆՔ, ԿՈՇ ԳՅՈՒՂ			
Տնօրեն.	Վ. Աղդայան				էլեկտրատեխնիկական մաս	Փուլ	Թերթ	Թերթեր
						ԱՆ	ԷԼ-1	4
Նախագծեց	Գ. Մարտիրոսյան				Ընդհանուր տվյալներ	<<ՇԻՆ ԿՈՄՖՈՐՏ>> ՍՊԸ ՔՊL-000572 1-ին դաս		

ԷԼԵԿՏՐԱԿԱՆ ԼՈՒՍԱՎՈՐՈՒԹՅՈՒՆ:
ԷԼԵԿՏՐԱՍԱՐՔԱՎՈՐՈՒՄՆԵՐԻ, ՆՅՈՒԹԵՐԻ ԵՎ ԿԱՏԱՐՎՈՂ ԱՇԽԱՏԱՆՔՆԵՐԻ ՄԱՍՆԱԳԻՐ

NN	ԱՆՎԱՆՈՒՄԸ	ՄԱԿՆԻՇ	ՉԱՓՄԱՆ ՄԻԱՎՈՐ	ՔԱՆԱԿ	ԾԱՆՈԹՈՒ-ԹՅՈՒՆ
1	2	3	4	5	6
1	Լուսավորության վահանակ դռնակով 5 մոդուլի համար		հատ	1	
2	Ավտոմատ անջատիչ 220Վ, 16Ա		հատ	3	
3	Դիֆերենցիալ ավտոմատ անջատիչ 220Վ, 32Ա,IΔ=30mA		հատ	1	
4	Լուստրա լուսադիոդային արտաքին տեղադրման համար		հատ	4	
5	Լուսադիոդային լուսատու 27Վտ,IP54, Ձևը քառակուսի (Φ125մմ) լուսային հոսքը 2831Լմ լուսային արդյունավետությունը 105Լմ/Վտ լույսի ջերմաստիճանը 4000K լուսահաղորդման ինդեքսը 80		հատ	14	
6	Լուսադիոդային լուսատու 10Վտ, IP67, Ձևը կլոր (Φ145մմ), լուսային հոսքը 855 Լմ լուսային արդյունավետությունը 86Լմ/Վտ լույսի ջերմաստիճանը 4000K լուսահաղորդման ինդեքսը 80 /արտաքին/		հատ	4	
7	Հաղորդալար պղնձե, մեկուսացված, բաժանիչ հիմքով,հատվածքը 3x4մմ^2	ВВГнг-LS	մ	180	
8	Հաղորդալար պղնձե, մեկուսացված, բաժանիչ հիմքով,հատվածքը 3x2.5մմ^2	ВВГнг-LS	մ	50	
9	Հաղորդալար պղնձե, մեկուսացված, բաժանիչ հիմքով,հատվածքը 3x1.5մմ^2	ВВГнг-FRLS	մ	80	
10	Անջատիչ, միատակ 220Վ, 6Ա		հատ	2	
12	Անջատիչ, երկտակ 220Վ, 6Ա		հատ	1	
13	Երկբևեռ խրոցակային վարդակ երրորդ հողանց-ման հպակով,220Վ, 10Ա		հատ	13	
14	Ճյուղավորման տուփ		հատ	2	
15	Անջատիչների, խրոցակային վարդակների տեղադրման տուփ		հատ	16	
16	Երկաթակապ		հատ	80	
17	ՊՎՔ նյութից էլեկտրատեխնիկական գոֆրե խող,		մ	180	

1	2	3	4	5
20	Ցինկապատ շերտապողպատ 40x5մմ		մ	22
21	Ցինկապատ շերտապողպատ 25x5մմ		մ	20
22	Ցինկապատ պողպատ անկյունային 50x50x5մմ,L=2.5մ		հատ	3
23	IV կարգի գրունտների քանդում և ետլիցք տոփանումով հողանցման կառուցման համար		մ^3	5
24	Պոլիվինիլքլորիդե այրմանը չնպաստող էլեկտրատեխնիկական գոֆրե խողովակ Φ20		մ	5

Փոփ. Աշխ.թ.	Թերթ	Փա.№	Ստորագ.	Ամս.	Տիպային զրուցարանի կառուցման աշխատանքային նախագիծ ՀՀ ԱՐԱԳԱԾՈՏՆԻ ՄԱՐԶ, ԱՇՏԱՐԱԿ ՀԱՄԱՅՆՔ, ԿՈՇ ԳՅՈՒՂ			
Տնօրեն.	Վ. Աղդայան				էլեկտրատեխնիկական մաս	Փուլ	Թերթ	Թերթեր
						ԱՆ	ԷԼ-2	4
Նախագծեց	Գ. Մարտիրոսյան				Ընդհանուր տվյալներ	<<ՇԻՆ ԿՈՄՖՈՐՏ>> ՍՊԸ ՔՊL-000572 1-ին դաս		

ՍՆՈՂ ՑԱՆՑԻ ՏՎՅԱԼՆԵՐ	
ՀԱՂՈՐԴԱԹԻԹՂ ԲԱՇԽԻՉ ՎԱՀԱՆ	ՄՈՒՏՔԻ ԱՊԱՐԱՏԻ ՏԵՍԱԿԸ $I_{ն}$ Ա , ԽԶԻՉ Ա
	ՆՇԱՆԱԿՈՒՄԸ,ՏԵՍԱԿԸ, ԼԱՐՈՒՄԸ $P_{տեղ.}$ կՎտ, $I_{հաշվ.}$Ա
ԵԼՔԻ ԱՊԱՐԱՏ	ՏԵՍԱԿԸ $I_{նոմ.}$ Ա, ԽԶԻՉ ԿԱՄ ՀԱԼՈՒՆ ՆԵՐԴԻՐ,Ա
ՀԱՂՈՐԴԱԳԾԻ ՄԱԿԱՐԻՇԸ ԵՒ ՏԵՍԱԿԸ	ՑԱՆՑԻ ՀԱՏՎԱԾԻ ՆՇԱՆԱԿՈՒՄԸ ,ԵՐԿԱՐՈՒԹՅՈՒՆԸ,Մ. ԽՈՂՈՎԱԿԻ ՆՇԱՆԱԿՈՒՄԸ ՀԱՏԱԿԱԳԾԻ ՎՐԱ ԸՍՏ ՍՏԱՆԴԱՐՏԻ , Մ
ԳՈՐԾԱՐԿՈՂ ԱՊԱՐԱՏ	ՆՇԱՆԱԿՈՒՄԸ ՏԵՍԱԿԸ $I_{}$ Ա, ԽԶԻՉ ՋԵՐՄԱՅԻՆ ՌԵԼԵՅԻ ԴՐՎԱԾՔ, Ա
ՀԱՂՈՐԴԱԳԾԻ ՄԱԿԱՐԻՇԸ ԵՒ ՏԵՍԱԿԸ	ՑԱՆՑԻ ՀԱՏՎԱԾԻ ՆՇԱՆԱԿՈՒՄԸ ,ԵՐԿԱՐՈՒԹՅՈՒՆԸ,Մ. ԽՈՂՈՎԱԿԻ ՆՇԱՆԱԿՈՒՄԸ ՀԱՏԱԿԱԳԾԻ ՎՐԱ ԸՍՏ ՍՏԱՆԴԱՐՏԻ , Մ

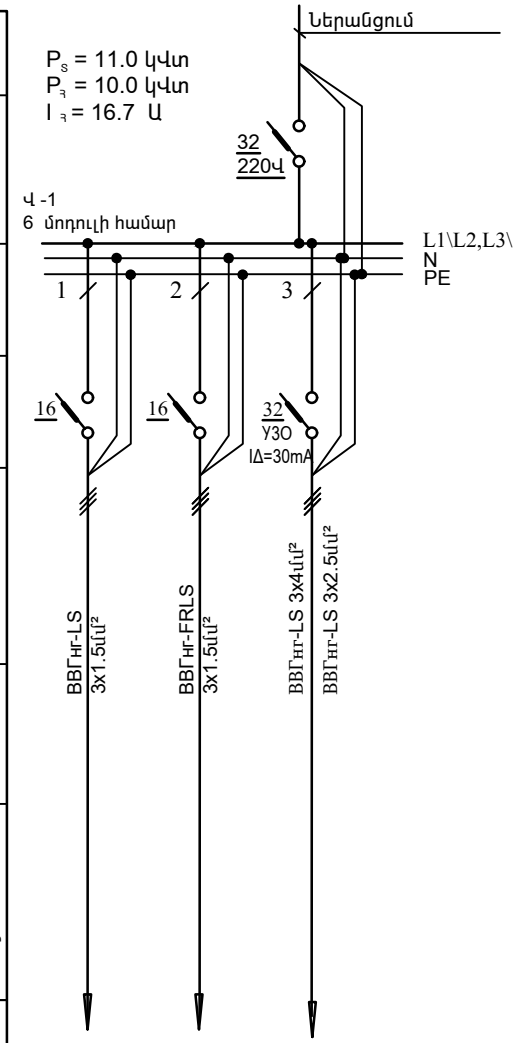

ՀՈՂԱՆՑՄԱՆ ԿՈՆՏՈՒՐԻ ՏԵՂԱԴՐՄԱՆ ՍԽԵՄԱ

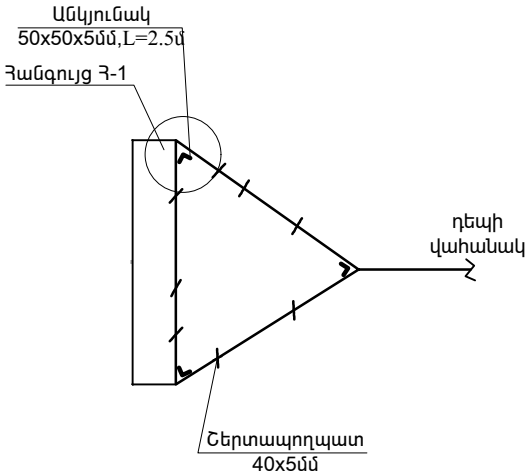

Հանգույց Հ-1

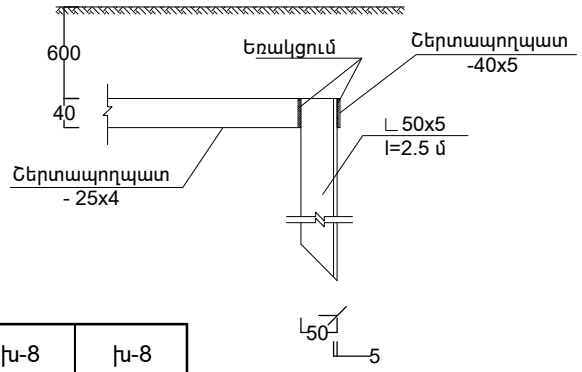

ԷԼԵԿՏՐԱՍՊԱՌԻՉ								
ՊԱՅՄԱՆԱԿԱՆ ՊԱՏԿԵՐՈՒՄԸ								
ՀԱՄԱՐ ԸՍՏ ՀԱՏԱԿԱԳԾԻ		խ-1	խ-2	խ-3	խ-6	խ-7	խ-8	խ-8
ՏԵՍԱԿԸ		-	-	-	-	-	-	-
$P_{տեղ.}$ կՎտ		0.8	0.1	3.0	-	-	-	-
ՀՈՍԱՆՔ Ա	$I_{հաշվ.}$ Ա	3.6	0.4	13.2	-	-	-	-
	$I_{թող.}$ Ա	-	-	-	-	-	-	-
ԱՆՎԱՆՈՒՄ		Լուսավորություն	էվակուացիոն լուսավորություն	Խրոցակային վարդակներ		-	-	-

Տիպային զրուցարանի կառուցման աշխատանքային նախագիծ
ՀՀ ԱՐԱՐԱՏԻ ՄԱՐԶ, ԱՇՏԱՐԱԿ ՀԱՄԱՅՆՔԻ ԳՅՈՒՂ

Փոփ.	Թերթ	Թերթեր
ԱՆ	ԷԼ-3	4

<<ՇԻՆ ԿՈՄՖՈՐՏ>> ՍՊԸ
ՔՊԼ-000572 1-ին դաս

Էլեկտրատեխնիկական մաս

Բաժանիչ

Փոփ. Հեղ.	Տեսուչ.	Գ. Մարտիրոսյան	Գ. Մարտիրոսյան	Լարհաղորդ
Ստորագր.	Ամսաթիվ	Փաստ. №	Թերթ	Քանակ

Էլեկտրական լուսավորություն Մ 1:100

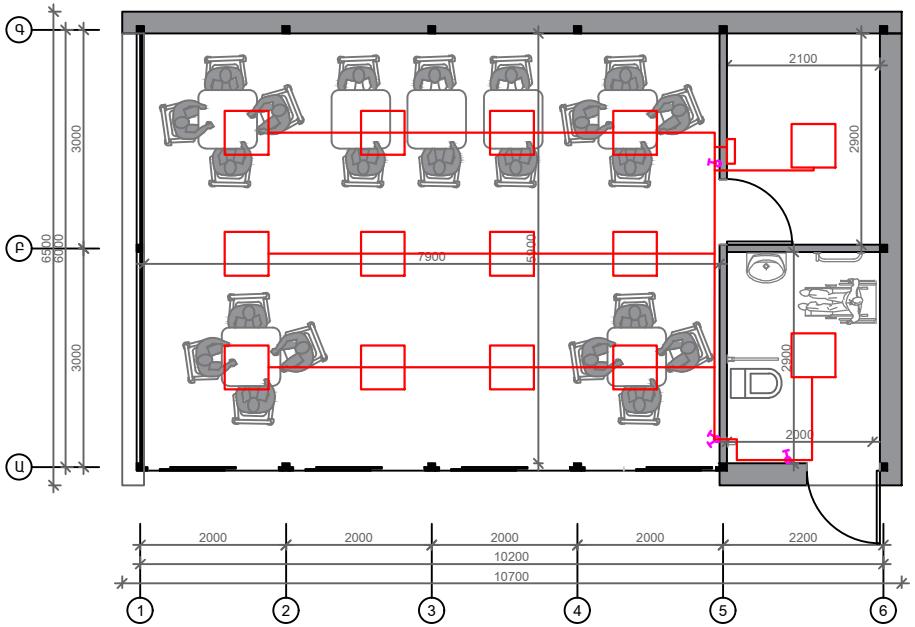

Խրոցակային վարդակների ցանց Մ 1:100

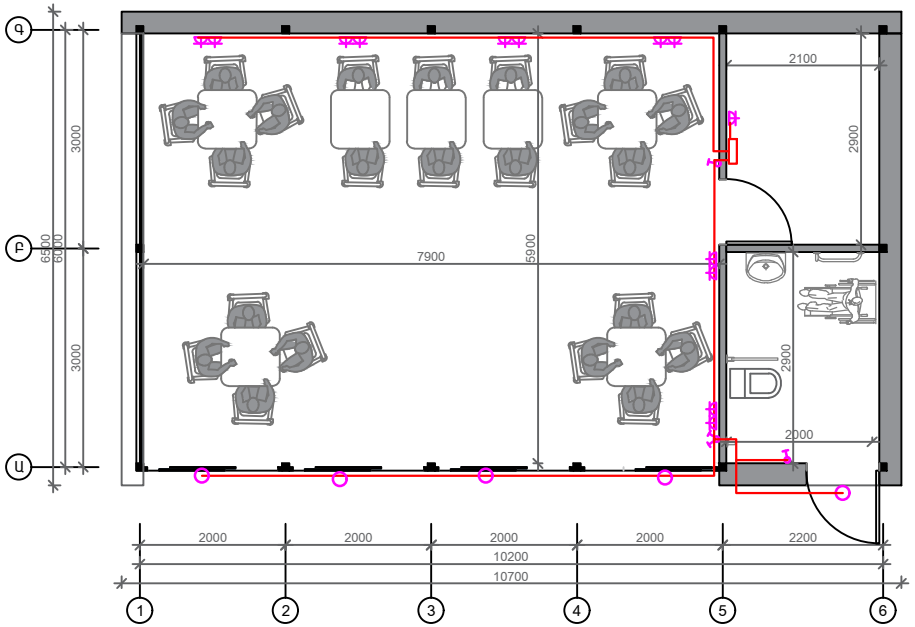

						Տիպային զրուցարանի կառուցման աշխատանքային նախագիծ ՀՀ ԱՐԱԳԱԾՈՏՆԻ ՄԱՐԶ, ԱՇՏԱՐԱԿ ՀԱՄԱՅՆՔ, ԿՈՇ ԳՅՈՒՂ		
Փոփ. Աշխ.Ք.	Թերթ	Փա.№	Ստորագ.	Ամս.				
Տնօրեն.	Վ. Աղդայան					Էլեկտրատեխնիկական մաս	Փուլ	Թերթ	Թերթեր
							ԱՆ	ԷԼ-4	4
Նախագծեց	Գ. Մարտիրոսյան					Լուսավորության սխեմա	<<ՇԻՆ ԿՈՄՖՈՐՏ>> ՍՊԸ ՔՊL-000572 1-ին դաս		

Էլեկտրական լուսավորություն Մ 1:100

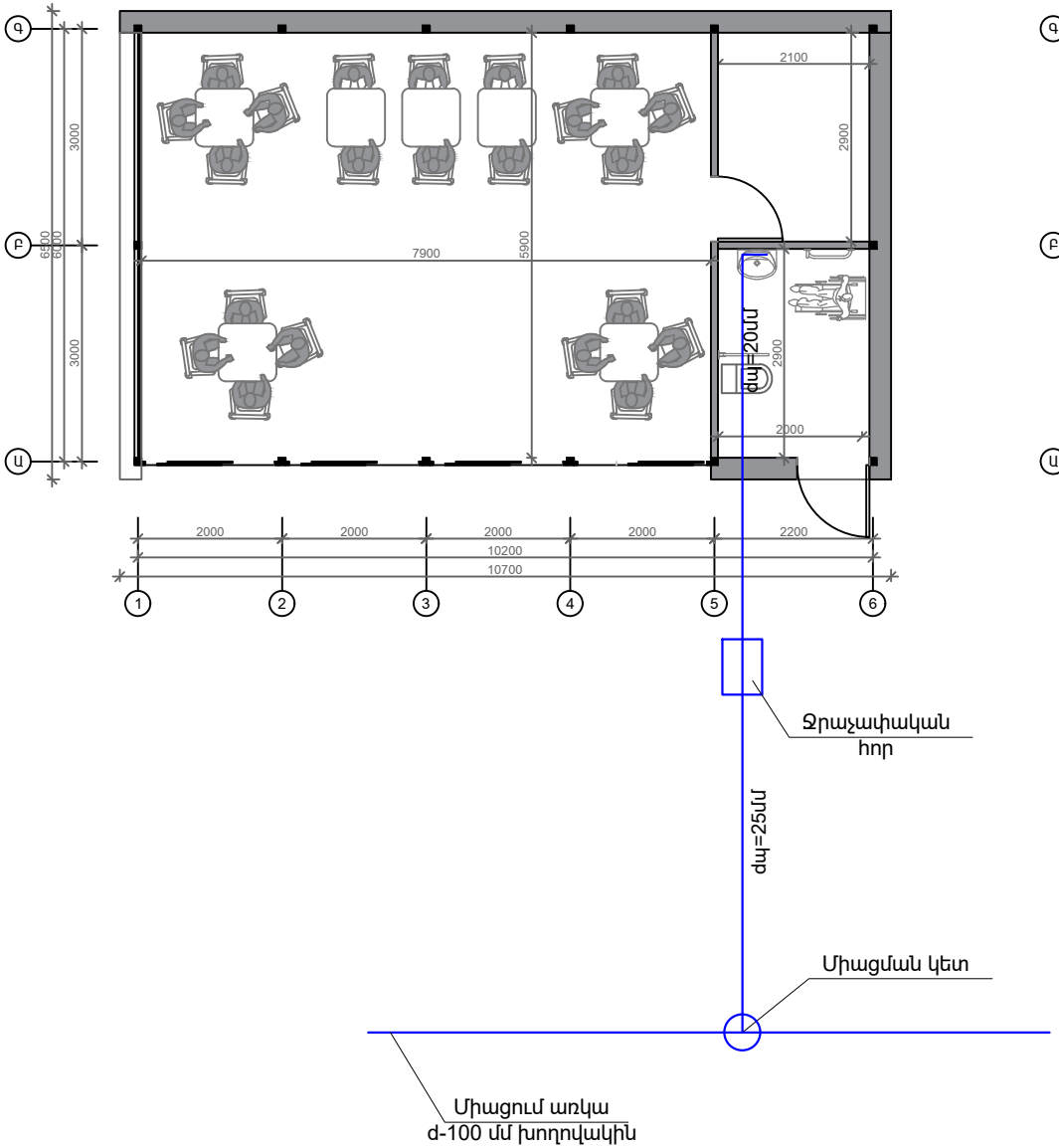

Խրոցակային վարդակների ցանց Մ 1:100

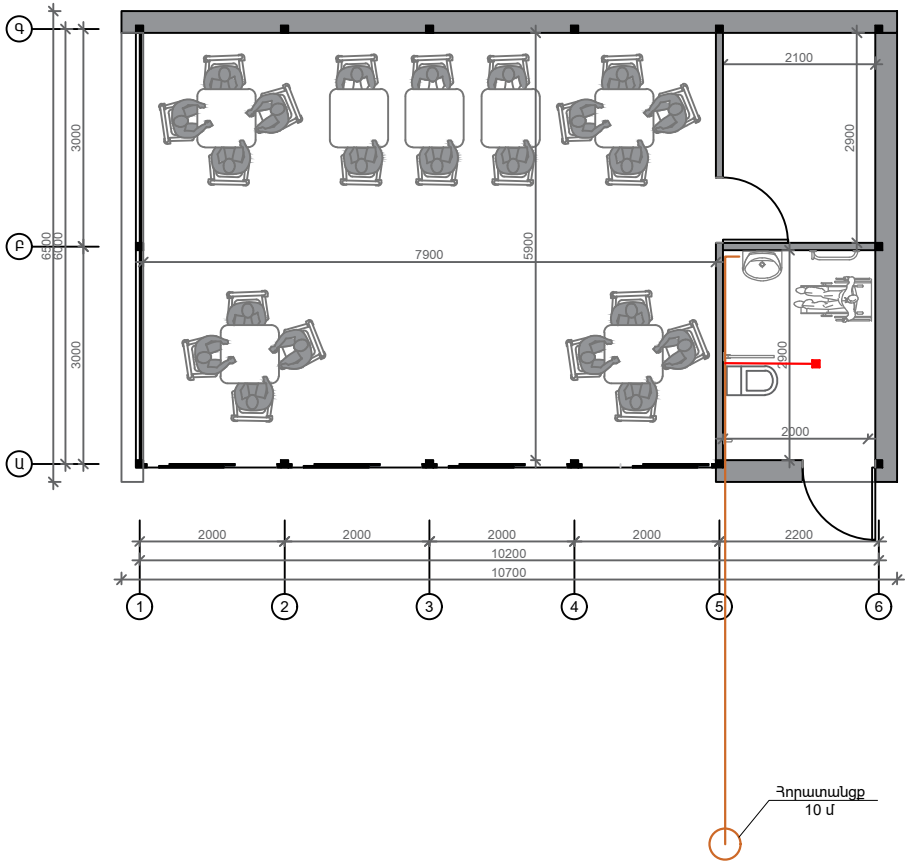

						Տիպային զրուցարանի կառուցման աշխատանքային նախագիծ ՀՀ ԱՐԱԳԱԾՈՏԻ ՄԱՐԶ, ԱՇՏԱՐԱԿ ՀԱՄԱՅՆՔ, ԿՈՇ ԳՅՈՒՂ		
Փոփ. Աշխ.քան.	Թերթ	Փաստ.№	Ստորագ.	Ամս.				
Տնօրեն.	Վ. Ադդայան				Ներքին ջրամատակարարման **ջրահեռացման** աշխատանքների ծավալներ	Փուլ	Թերթ	Թերթեր
						ԱՆ	ՋԿ-2	7
Նախագծեց	Վ. Ավագյան				*Էլ. Լուսավորության սխեմա*	<<ՇԻՆ ԿՈՄՖՈՐՏ>> ՍՊԸ ՔՊL-000572 1-ին դաս		

ՀԻՄՆԱԿԱՆ ՁԿ ԼՐԱԿԱԶՄԻ ԱՇԽԱՏԱՆՔԱՅԻՆ ԳԾԱԳՐԵՐԻ ԱՄՓՈՓԱԳԻՐ

	ԱՆՎԱՆՈՒՄԸ
1	ԸՆԴՀԱՆՈՒՐ ՏՎՅԱԼՆԵՐ
2/3	ՀԱՐԿԻԵՐԻ ՀԱՏԱԿԱԳԻԾ ԿՈՅՈՒՂՈՒ ՑԱՆՑՈՎ
4/5	ՀԱՐԿԻԵՐԻ ՀԱՏԱԿԱԳԻԾ ՋՐԱԳԾԻ ՑԱՆՑՈՎ
6	ԿՈՅՈՒՂԱԳԾԻ ՏԱՐԱԾԱԿԱՆ ՍԽԵՄԱ
7	ՋՐԱԳԾԻ ՏԱՐԱԾԱԿԱՆ ՍԽԵՄԱ

ԸՆԴՀԱՆՈՒՐ ՑՈՒՑՈՒՄՆԵՐ

ՇԵՆՔԻ Ջ և Կ մասի նախագծում նախատեսվում են հետևյալ համակարգերը՝
ա/. Խմելու տնտեսական ջրամատակարարում
բ/. Կենցաղային կեղտաջրերի կոյուղի:
Այս համակարգերը միանում են առկա համապատասխան ցանցին:
Նախագծային լուծումները ընդունված են համաձայն СНиП 2.04.01-85:
Սանտեխնիկական սարքերը մոնտաժվում են համաձայն СНиП 3.05.01-85:

Ա. ԽՄԵԼՈՒ ՏՆՏԵՍԱԿԱՆ ՋՐԱՄԱՏԱԿԱՐԱՐՈՒՄ

ՇԵՆՔԻ խմելու տնտեսական ջրամատակարարումն իրականացվում է արտաքին ջրագծից: Մուտքամասում ապահովված է ջրի անհրաժեշտ քանակը և ճնշումը:

Գ. ԿԵՆՑԱՂԱՅԻՆ ԿԵՂՏԱՋՐԵՐԻ ԿՈՅՈՒՂԻ

Կենցաղային կոյուղու նոր ցանցը միացվում է արտաքին առկա դիտահորին :

ՊԱՅՄԱՆԱԿԱՆ ՆՇԱՆՆԵՐ

Ջ — Սառը ջրի խողովակ

Կ — Կենցաղային կոյուղի

Փական

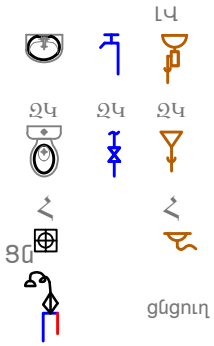

Լվացարան

Զուգարանակոնք

Հոսակ

ցնցուղ

Ներքին և արտաքին ջրագծի աշխատանքների ծավալներ

№	Անվանում	Չափմ. միավ.	Քանակը
1	Պոլիպրոպիլենե խողովակ Մ=25x3.5մմ	մ	17
2	PNP խողովակ Մ=Պոլիպրոպիլ20x2.8մմ	մ	12
3	Պոլիպրոպիլենե խողովակների ձևավոր մասեր Մ=20- Մ=25	հատ	40
4	Փական d=20 Փական d=15	հատ	2 1
5	Լվացարանի ծորակ/ ցնցուղ խառնարանով	հատ	1
6	Ճկուն խողովակ զուգարանակոնքի լվացման տակառիկի համար DN15, L=0.5մ	հատ	2
7	Համակարգի փորձարկում, լվացում և աղտահանում	մ	39

Ներքին կոյուղու աշխատանքների ծավալներ

№	Անվանում	Չափմ. միավ.	Քանակը
1	Պոլիէթիլենային խողովակ ռետինե սեղմիչ օղակներով d=110	մ	12.0
2	Պոլիէթիլենային խողովակ ռետինե սեղմիչ օղակներով d=150	մ	15.0
3	Ուղղանկյուն խեցե լվացարան շշաձև սիֆոնով	կոմպլ.	1
4	հոսակ d=50	հատ	1
5	Զուգարանակոնք	հատ	1
6	Պոլիէթիլենային խողովակի ձևավոր մասեր d=50	հատ	7
7	Պոլիէթիլենային խողովակի ձևավոր մասեր d=110	հատ	8

օդափոխության աշխատանքների ծավալներ

№	Անվանում	Չափմ. միավ.	Քանակը
1	Օդատար ցինկապատ թիթեղից d=150	մ	10
2	գլխանոց ցինկապատ թիթեղից օդատարների վրա 0.07մ^2	հատ	3
3	օդի արտածման ճաղաշար 150 x150	հատ	3

Փոփ. Աշխ.թ.	Թերթ	Փաս.№	Ստորագ.	Ամս.	Տիպային զրուցարանի կառուցման աշխատանքային նախագիծ ՀՀ ԱՐԱԳԱԾՈՏՆԻ ՄԱՐԶ, ԱՇՏԱՐԱԿ ՀԱՄԱՅՆՔ, ԿՈՇ ԳՅՈՒՂ			
Տնօրեն.	Վ. Աղդայան				Ներքին ջրամատակարարման **ջրահեռացման** աշխատանքների ծավալներ	Փուլ	Թերթ	Թերթեր
						ԱՆ	ՋԿ-1	4
Նախագծեց	Վ. Ավագյան				*Ընդհանուր հատակագիծ*	<<ՇԻՆ ԿՈՄՖՈՐՏ>> ՍՊԸ ՔՊԼ-000572 1-ին դաս		

Ջրագծի տարածական սխեմա

Կոյուղագծի տարածական սխեմա

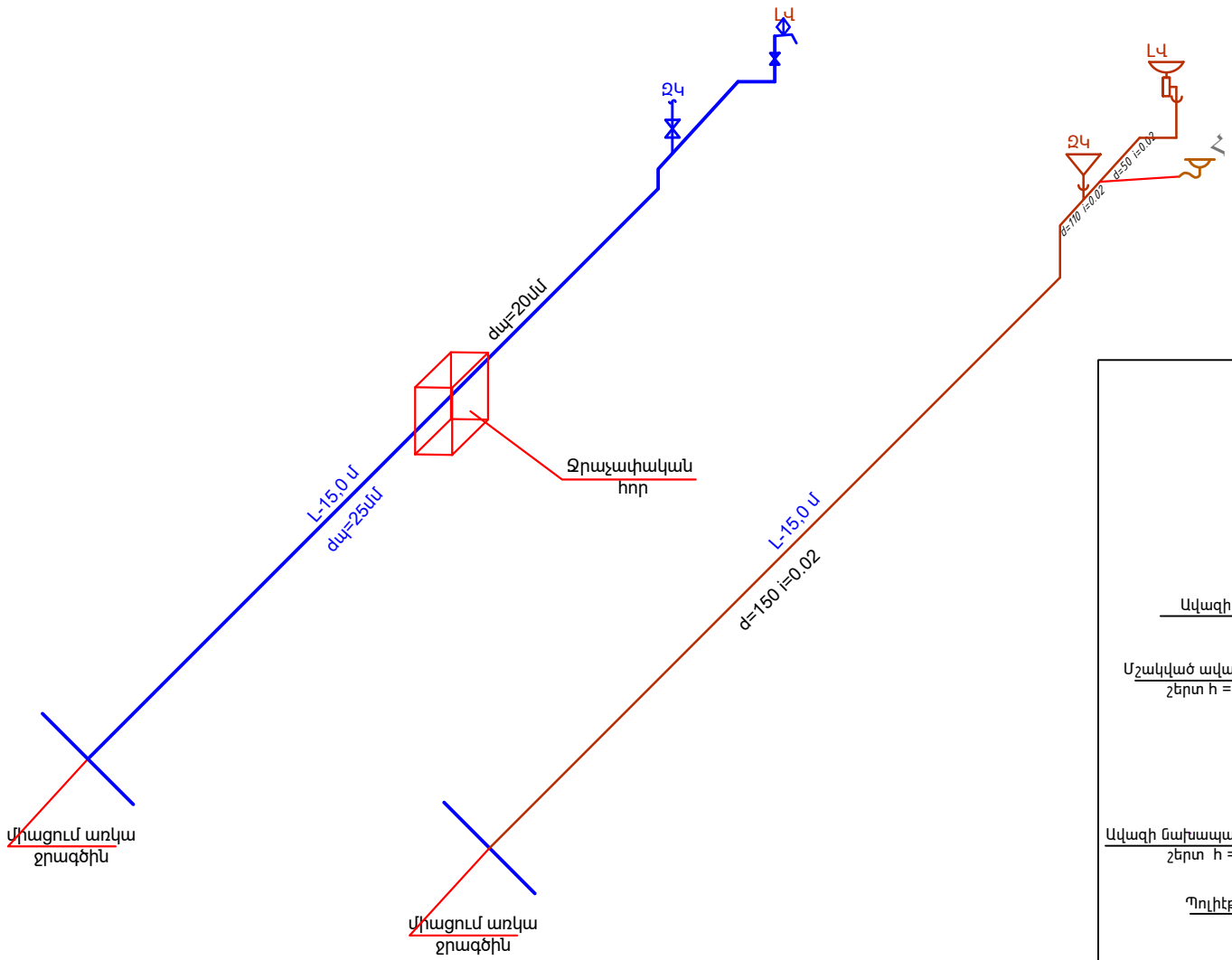

Ջրամատակարարման խողովակների խրամուղու տիպային կտրվածք 1-1 Մ 1:25

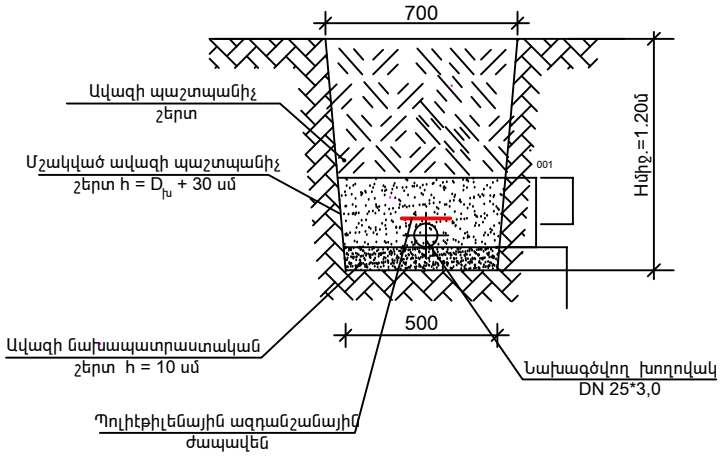

						Տիպային զրուցարանի կառուցման աշխատանքային նախագիծ ՀՀ ԱՐԱԳԱԾՈՏՆԻ ՄԱՐԶ, ԱՇՏԱՐԱԿ ՀԱՄԱՅՆՔ, ԿՈՇ ԳՅՈՒՂ		
Փոփ.	Աշխ.քան.	Թերթ	Փաստ.№	Ստորագ.	Ամս.			
Տնօրեն.		Վ. Աղդայան				Ներքին ջրամատակարարման **ջրահեռացման** աշխատանքների ծավալներ	Փուլ	Թերթ	Թերթեր
							ԱՆ	ՁԿ-3	3
Նախագծեց		Վ. Ավագյան				*Տարածական սխեմաներ*	<<ՇԻՆ ԿՈՄՖՈՐՏ>> ՍՊԸ ՔՊL-000572 1-ին դաս	

ՋՐԱՀԱՓԱԿԱՆ ՀՈՐԻ ՀԱՏԱԿԱԳԻԾ

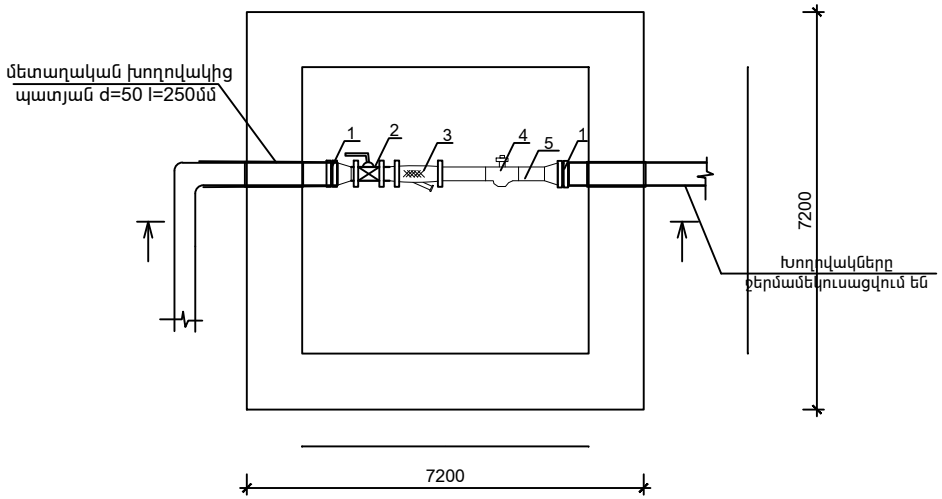

ՋՐԱՀԱՓԱԿԱՆ ՀՈՐԻ ԱՇԽԱՏԱՆՔԱՅԻՆ ԾԱՎԱԼՆԵՐ

Հ/Հ°	Ա Ն Վ Ա Ն Ո Ւ Մ	Չափմ. միավ	Քանակը	Ծանոթություն
1	Պ/է անցում DN 25/20	հատ	2	
2	Գնդային փական DN 20	հատ	1	
3	Ջրի ֆիլտր DN 20	հատ	1	
4	թիակավոր բազմաշիթ ջրաչափ, DN 20	կոմպլ.	1	
5	Պողպատե կարճախողովակ երկկողմանի պարուրակով DN 20, L=75 մմ	հատ	1	
6	Խողովակների ջերմամեկուսացում ալյումինե փայլաթիթեղով պատած հանքաբամբակով h=40մմ	մ^2	1	
7	մետաղական խողովակից պատյան d=50 l=250մմ հակակոռոզիոն մեկուսացումով	հատ	2	
8	Բռնակով փրփրապլաստե ցանցապատ ջերմամեկուսիչ շերտ h=100մմ 520x520	հատ	1	

ԿՏՐՎԱԾՔ1-1

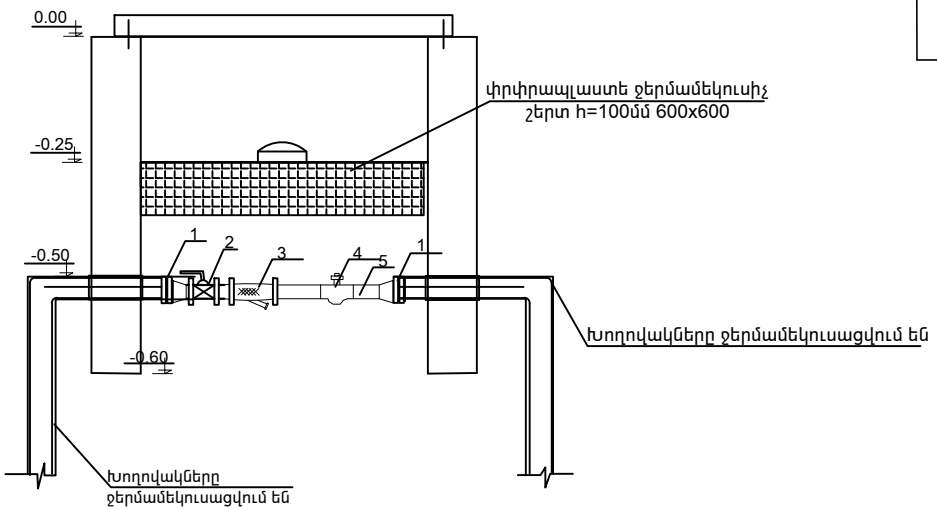

						Տիպային զրուցարանի կառուցման աշխատանքային նախագիծ ՀՀ ԱՐԱԳԱԾՈՏԻ ՄԱՐԶ, ԱՇՏԱՐԱԿ ՀԱՄԱՅՆՔ, ԿՈՇ ԳՅՈՒՂ			
Փոփ. Աշխ.Ք.	Թերթ	Փա.№	Ստորագ.	Ամս.					
Տնօրեն.	Վ. Աղդայան				Ներքին ջրամատակարարման **ջրահեռացման** աշխատանքների ծավալներ	Փուլ	Թերթ	Թերթեր
						ԱՆ	ՋԿ-4	4
Նախագծեց	Վ. Ավագյան				*Ջրաչափական հոր*	<<ՇԻՆ ԿՈՄՖՈՐՏ>> ՍՊԸ ՔՊL-000572 1-ին դաս		